Réservoirs de chasse encastrés



Fiche Technique Kariba 6E
Code standard standard 375406

KARIBA®
La regina del tuo bagno

Sommario

DESCRIPTION	3
CARACTÉRISTIQUES	3
NOTES TECHNIQUES	3
DIMENSIONS	4
ÉQUIPEMENT DE SÉRIE	5
NON FOURNIS	5
CONDITIONNEMENT	5
PIÈCES DÉTACHÉES ET ACCESSOIRES	6
LISTE	7

Kariba 6E

Réservoir de chasse encastré pour WC sur pied, capacité max. 6 litres.

DESCRIPTION

Réservoir de chasse encastré pour WC sur pied ou à la turque (avec rallonge dédiée).
Idéal pour une intégration avec les WC de dernière génération, y compris ceux certifiés pour les chasses à faible volume.

CARACTÉRISTIQUES

Caractéristiques générales et avantages

- Pour WC sur pied (ou à la turque avec rallonge dédiée)
- Capacité 6 litres (réglable à 4,5 litres)
- Double chasse avec chasse partielle réglable de 2,5 à 3,5 litres
- Entretien en 3 minutes
- Montage en 8 minutes
- FLEXVALVE
- Réservoir monobloc
- Système Lago
- Robinet flotteur NORMA-PLUS, classe acoustique 1, certifié LGA-TÜV (de série sur la réf. standard 375406)
- 100% fabriqué en Italie

NOTES TECHNIQUES

• Réservoir monobloc de 6 litres en polyéthylène haute densité (PEHD), d'une épaisseur nominale de 85 mm, sans points de jonction
• Réparable en cas de perçage accidentel
• Treillis de fixation pour enduit (selon la réf.)
• Isolation en PE réticulé à cellules fermées, anti-condensation et acoustique, thermo-isolante, avec résistance thermique élevée
• FlexValve: mécanisme de chasse avec joint de fond en caoutchouc siliconé. Fabriqué en polypropylène modifié au silicone (TPE)
• Robinet flotteur Norma-Plus, classe acoustique 1, homologué LGA-TÜV, réglable de 6 à 4,5 litres (de série sur la réf. standard 375406)

- Composants inspectables et amovibles sans aucun outil
- Convertible en commande pneumatique sans remplacement des composants internes

DIMENSIONS

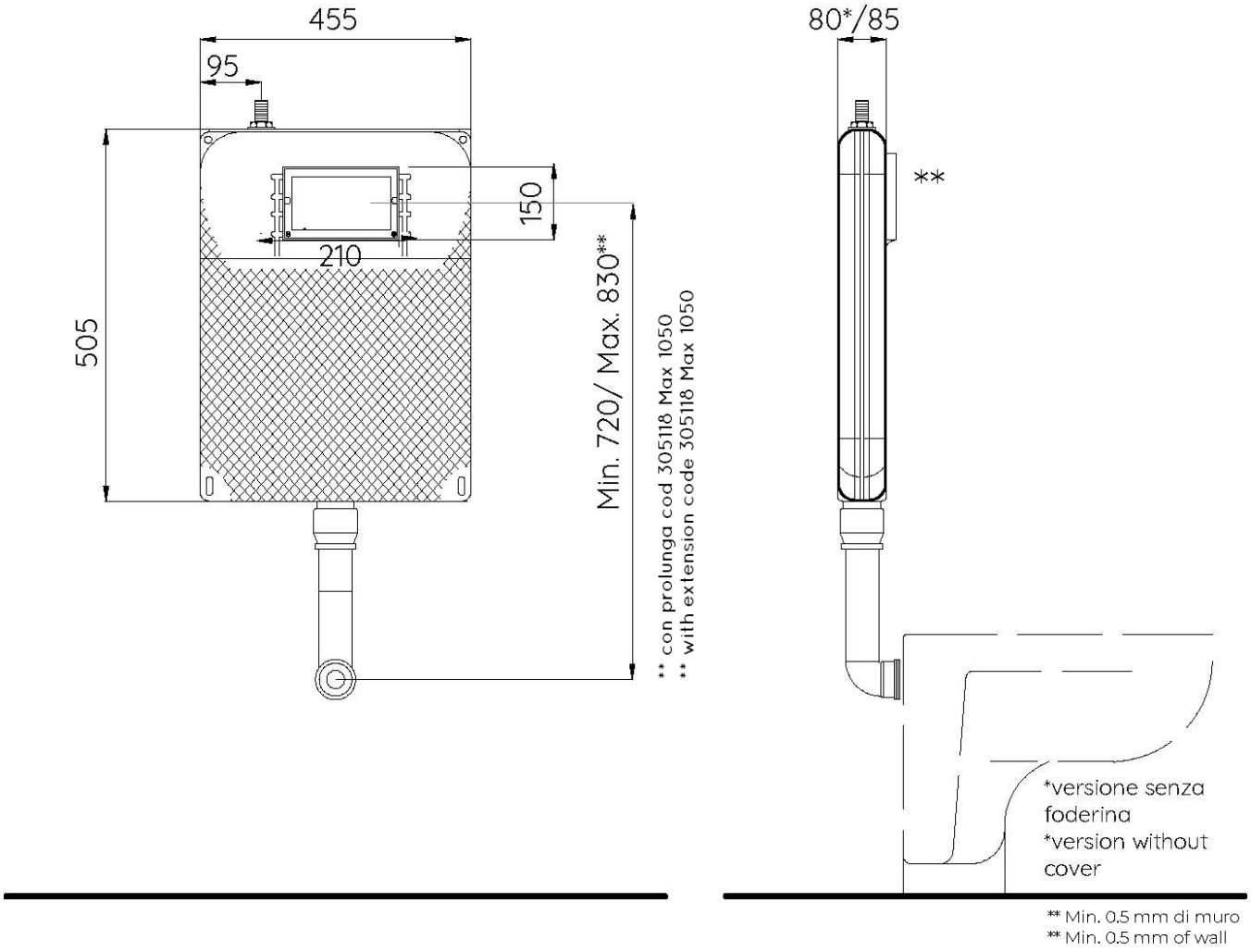

ÉQUIPEMENT DE SÉRIE

• Robinet d'arrêt démontable 3/8"–3/8", avec raccord 1/2"–3/8"
• Tube de chasse réglable jusqu'à 100 mm, avec protection en polystyrène et joint conique
• Gabarit de carrelage / protection de chantier contre les résidus de maçonnerie
• Bouchon de protection de chantier pour tube de chasse
NÉCESSITE LA CONTRE-PLAQUE DUO RÉF. 317010

NON FOURNIS

• Contre-plaque Duo
• Plaque de commande Fidia/Itaka/Aurea
• Kit de fixation murale
• Tube de raccordement avec rosace
• Rallonge pour WC à la turque
• Système pneumatique

CONDITIONNEMENT

CODE	PCS	LxPxH	KG
375406	1	565x110x715 mm	3,6

PIÈCES DÉTACHÉES ET ACCESSOIRES

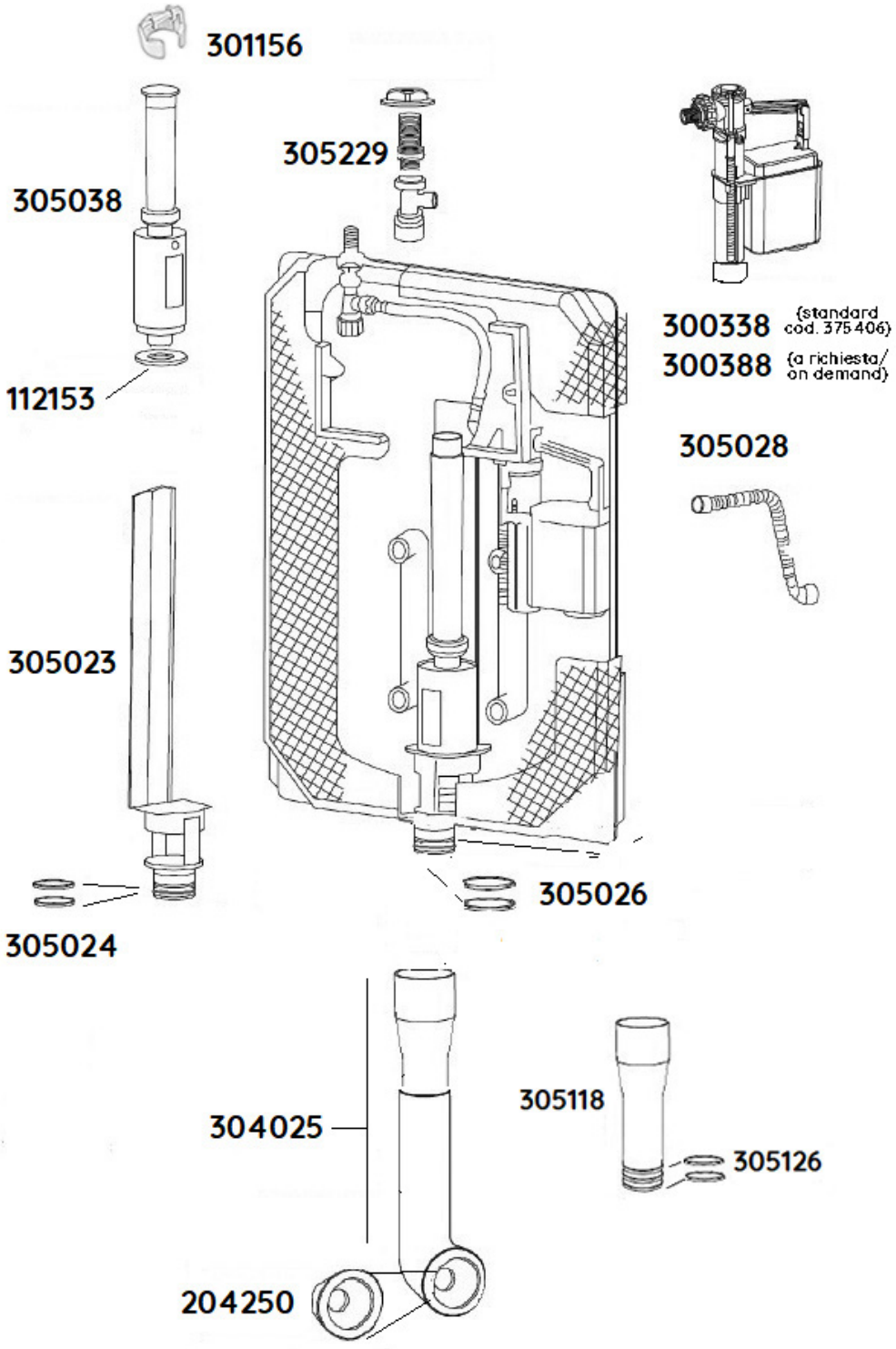

ACCESSORI INCLUSI
INCLUDED



cod 300388



cod 300338*



cod 305229



cod 304025



cod 301156
cod 305038



cod 305023

NON INCLUSI
NOT INCLUDED



cod 317010
controplacca duo - counter plate



Placca comando
Control plate

ACCESSORI A RICHIESTA
ON DEMAND



cod 204006
Ø 40



cod 204001
Ø 32



cod 368403



cod 305118



cod. 400190



cod. 400195



cod. 400194



cod. 400197

LISTE

Kariba 6E	
CODE	DESCRIPTION
305229	Robinet d'arrêt démontable 3/8"–3/8", avec raccord 1/2"–3/8"
305028	Flexible avec joint, L. 280 mm, 3/8"–3/8"
300388	Robinet flotteur Norma 3/8" pour réservoir de chasse encastré (sur demande selon la réf.)
300338*	Robinet flotteur Norma-Plus 3/8" pour réservoirs de chasse encastrés, classe acoustique 1 (de série sur la réf. standard 375406)
305023	Bonde amovible 6E amovible avec joints à lèvres
305024	Joints à lèvres pour mécanisme de chasse 6E
305038	Mécanisme de chasse pour Kariba 6E

Kariba 6E	
301156	Cheville rouge
112153	Joint pour mécanisme de chasse Ø 60/21 mm en caoutchouc siliconé
304025	Ensemble tube de chasse coudé réglable, isolé, avec collier conique
204250	Collier conique universel Ø 60x32/40 mm
305126	Joint torique pour raccordement du tube de chasse
305118	Tube rallonge droit Ø 50 mm avec joint torique pour tube de chasse (sur demande pour WC à la turque)
305026	Joints à lèvres pour emboîtement du tube de chasse
204001	Kit tube de raccordement avec collier et rosace Ø 32 mm
204006	Kit tube de raccordement avec collier et rosace Ø 40 mm
368403	Pattes de fixation (sur demande)
400190	Kit de transformation pneumatique avec plaque pleine en métal et bouton-poussoir encastré blanc
400194	Kit de transformation pneumatique avec plaque pleine en métal et commande pneumatique au pied en acier inoxydable
400195	Kit de transformation pneumatique avec plaque pleine en métal et commande pneumatique au pied en plastique pour sol/mur
400197	Kit de transformation pneumatique avec plaque pleine en métal et bouton-poussoir déporté blanc