Réservoirs de chasse apparents



Fiche technique BIBLO UNO

KARIBA®
La regina del tuo bagno

Sommario

DESCRIPTION	3
CARACTÉRISTIQUES	3
NOTES TECHNIQUES	3
ÉQUIPEMENT DE SÉRIE	4
NON FOURNIS	4
CONDITIONNEMENT	4
EMBALLAGE	5
MODÈLES	5
ENCOMBREMENT	6
PIÈCES DÉTACHÉES	7
LISTE	7
ACCESSOIRES SUR DEMANDE	8

BIBLO UNO

Réservoir de chasse apparent pour installation en position basse ou mi-haute

DESCRIPTION

Le réservoir de chasse apparent BIBLO UNO est conçu pour une installation en position basse ou mi-haute. BIBLO UNO est équipée d'un corps en ABS anti-vieillissement et d'une commande latérale avec interruption de la chasse.
Les réservoirs de chasse apparents KARIBA sont équipés d'un robinet flotteur rapide et silencieux offrant plusieurs possibilités de raccordement à l'alimentation en eau.
Chaque réservoir de chasse est fabriqué à partir de matériaux de première qualité et équipé de composants testés à 100 % sur la ligne de production, sous alimentation en eau.
Conforme à la norme EN 14055 CL1 - 9 - NL I - VR II.

CARACTÉRISTIQUES

Caractéristiques générales et avantages	
	Position basse ou mi-haute
	Bouton-poussoir simple chasse avec interruption de la chasse
	Capacité 9litres (réglable à 6litres)
	100% fabriqué en Italie
	Robinet flotteur NORMA-PLUS, classe acoustique 1, homologué LGA
	Version à commande pneumatique disponible. Convient aux personnes à mobilité réduite (PMR)

NOTES TECHNIQUES

- Capacité de 9 litres, réglable à 6 litres
- Commande latérale simple avec interruption de la chasse
- Corps en ABS avec traitement anti-vieillissement
- Isolation anti-condensation et acoustique
- Raccordement à l'alimentation en eau possible à droite, à gauche ou arrière au centre

ÉQUIPEMENT DE SÉRIE

- Robinet d'arrêt pour montage universel (selon la réf.)
- Kit de fixation murale
- Tube de chasse
- Joints de raccordement
- Robinet flotteur Norma-Plus classe acoustique 1, homologué LGA

NON FOURNIS

- Dispositif de levage pneumatique réf. 400021 (fourni de série avec la réf. 336430)
- Commandes pneumatiques

CONDITIONNEMENT

CODE	PCS	LxPxH	KG
BIBLO UNO	1	439x138x420 mm	3 kg

EMBALLAGE



emballage		pcs	L-P-H
	individuel	1	439x138x420
	multiple	5	720x450x443
	palette	100	118x120x2220

MODÈLES

CODE	DESCRIPTION
336400	BIBLO UNO blanc tube Ø 40mm
336411	BIBLO UNO blanc tube Ø 40mm sans robinet
336430	BIBLO UNO blanc – Ø 40 mm – pneumatique, sans bouton de commande à distance

S

ENCOMBREMENT

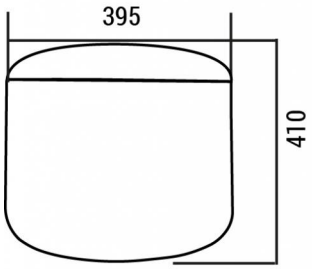

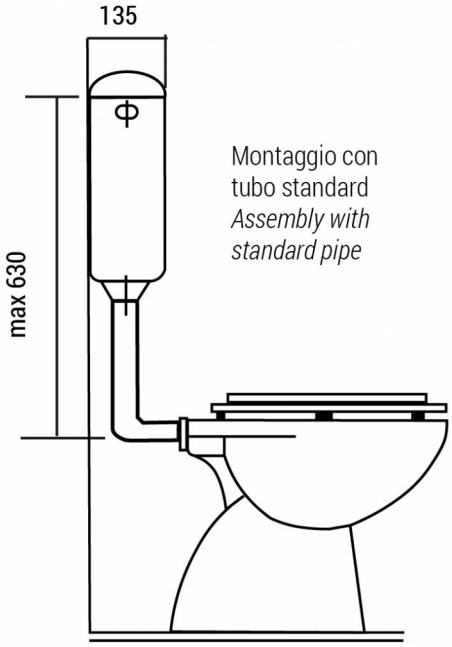

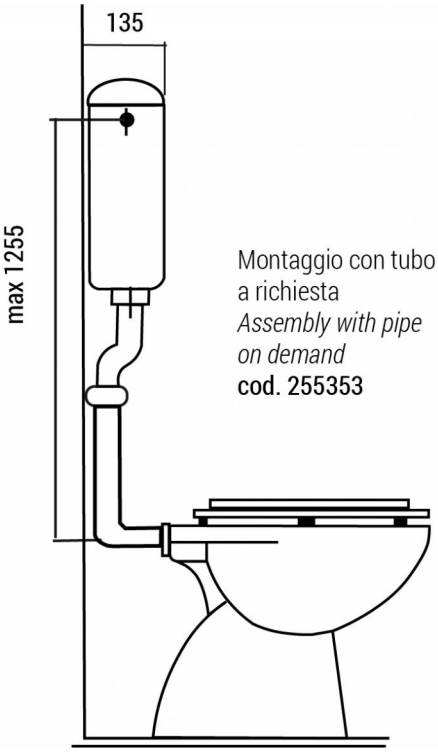

PIÈCES DÉTACHÉES

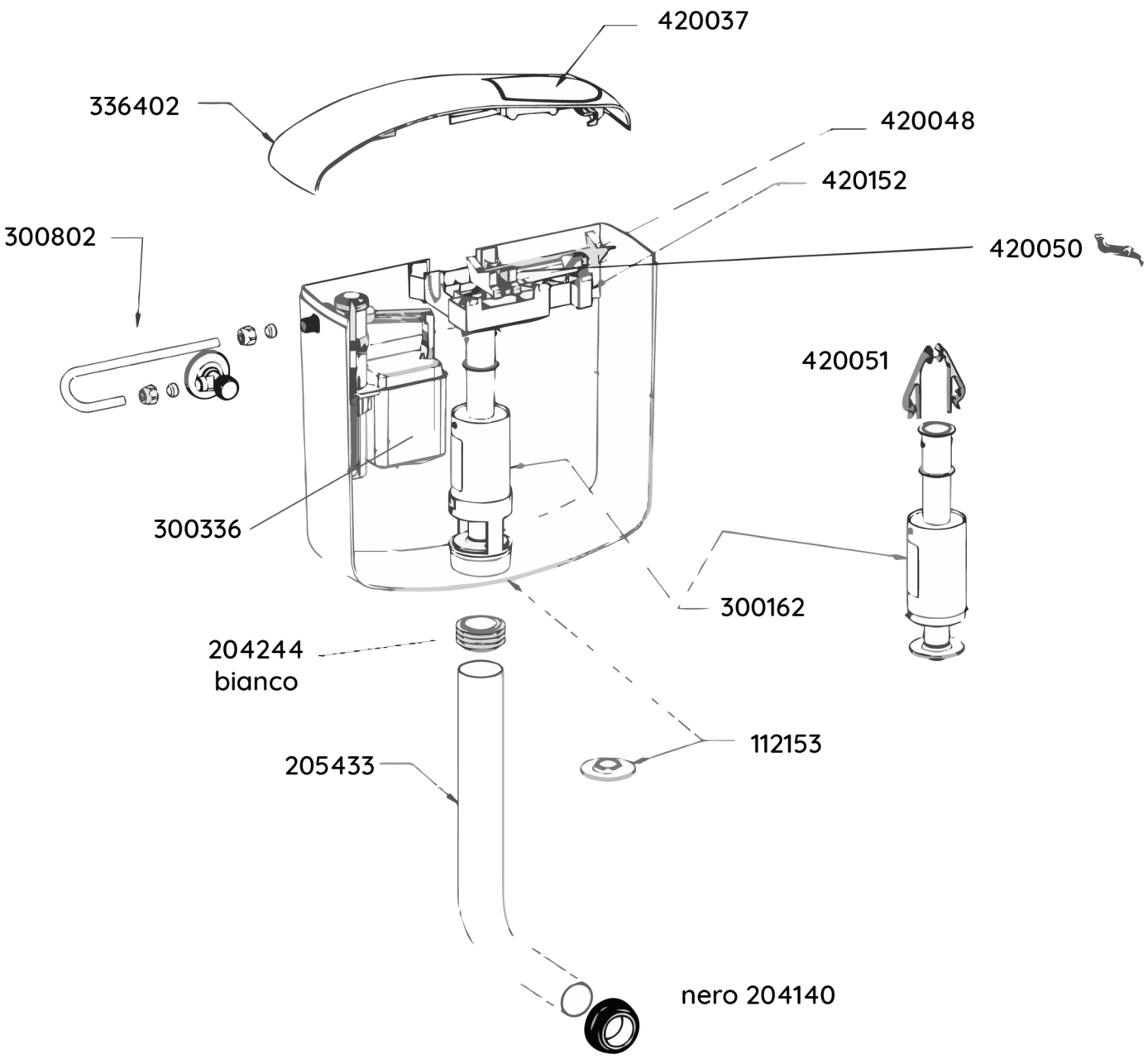

LISTE

CODE	DESCRIPTION
420152	Ensemble de leviers avec ancre
420051	Ancre
300802	Robinet d'arrêt
336402	Couvercle avec bouton-poussoir
420037	Bouton-poussoir de chasse

CODE	DESCRIPTION
300336	Robinet flotteur Norma-Plus, classe acoustique 1 homologué LGA
300162	Mécanisme de chasse
112153	Joint en silicone
300842	Kit de fixation du réservoir de chasse et joints de raccordement Ø40
205433	Tube de chasse 50x40x320mm
204244	Collier blanc de fixation du tube
204140	Collier noir pour cuvette WC Ø40
420048	Levier de chasse totale
420050	Levier bascule

ACCESSOIRES SUR DEMANDE

CODE	DESCRIPTION
400021	Dispositif de levage pneumatique (fourni de série avec la réf. 336430)
215313	Tube 50x32x1000mm
215363	Tube 50x32x600mm
255353	Tube démontable 50x32x935mm
204132	Collier noir pour cuvette WC Ø32
400101	Bouton-poussoir pneumatique blanc à encastrer
400103	Bouton-poussoir pneumatique blanc en applique
300386	Robinet flotteur Norma 3/8"