Réservoirs de chasse apparents



Fiche technique KARIBA 2008 DUO

KARIBA®
La regina del tuo bagno

Sommario

DESCRIPTION	3
CARACTÉRISTIQUES	3
NOTES TECHNIQUES	3
ÉQUIPEMENT DE SÉRIE	3
NON FOURNIS	4
CONDITIONNEMENT	4
EMBALLAGE	5
MODÈLES	5
ENCOMBREMENT	5
PIÈCES DÉTACHÉES	7
LISTE	7
ACCESSOIRES SUR DEMANDE	8

KARIBA 2008 DUO

Réservoir de chasse apparent pour installation en position basse ou mi-haute

DESCRIPTION

Le réservoir de chasse apparent KARIBA 2008 DUO est conçu pour une installation en position basse ou mi-haute.
KARIBA 2008 DUO est équipée d'un corps en ABS anti-vieillissement et d'un bouton-poussoir double chasse à triple action : chasse totale, chasse partielle et fonction Start-Stop.
Les réservoirs de chasse apparents KARIBA sont équipés d'un robinet flotteur rapide et silencieux offrant plusieurs possibilités de raccordement à l'alimentation en eau.
Chaque réservoir de chasse est fabriqué à partir de matériaux de première qualité et équipé de composants testés à 100 % sur la ligne de production, sous alimentation en eau.

CARACTÉRISTIQUES

Caractéristiques générales et avantages	
	Position basse ou mi-haute
	Bouton-poussoir double chasse à triple action : chasse totale – Start-Stop – chasse partielle
	Capacité de 9 litres à 6 litres
	100% fabriqué en Italie

NOTES TECHNIQUES

- Capacité de 9 litres à 6 litres
- Bouton-poussoir double chasse à triple action : chasse totale – Start-Stop – chasse partielle
- Corps en ABS avec traitement anti-vieillissement
- Isolation anti-condensation et acoustique
- Raccordement à l'alimentation en eau possible à droite ou à gauche
- Robinet flotteur Norma

ÉQUIPEMENT DE SÉRIE

- Robinet d'arrêt (selon la référence)
- Kit de fixation murale
- Tube de chasse
- Joints de raccordement

NON FOURNIS

• Dispositif de levage pneumatique réf. 400021
• Commandes pneumatiques

CONDITIONNEMENT

CODE	PCS	LxPxH	KG
KARIBA 2008 DUO	1	450x136x420 mm	2.7 kg

EMBALLAGE



emballage		pcs	L-P-H
	individuel	1	450x136x420
	multiple	5	750x470x440
	palette	100	122x122X2320

MODÈLES

CODE	DESCRIPTION
325120	KARIBA 2008 DUO blanc tube Ø 40mm
325111	KARIBA 2008 DUO blanc tube Ø 40mm sans robinet
325132	KARIBA 2008 DUO blanc tube Ø 32mm

S

ENCOMBREMENT

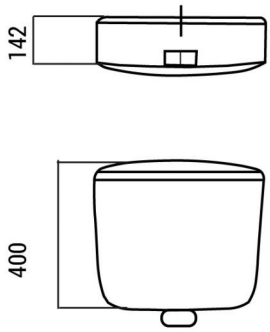

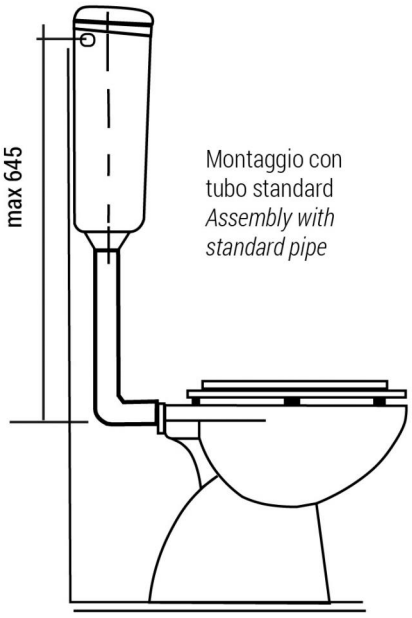

Montaggio con tubo standard
Assembly with standard pipe

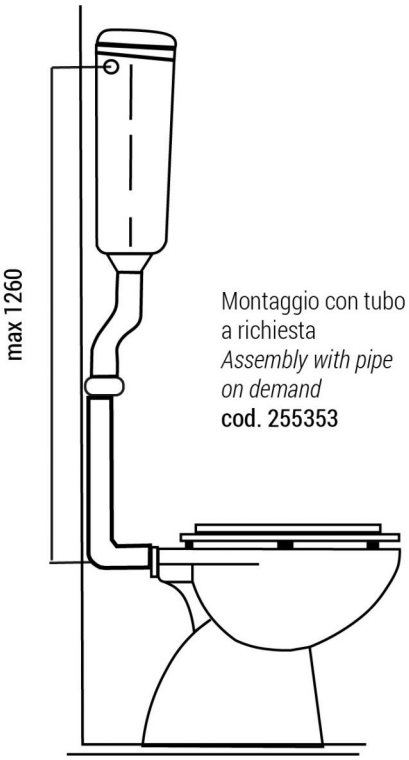

Montaggio con tubo a richiesta
Assembly with pipe on demand
cod. 255353

PIÈCES DÉTACHÉES

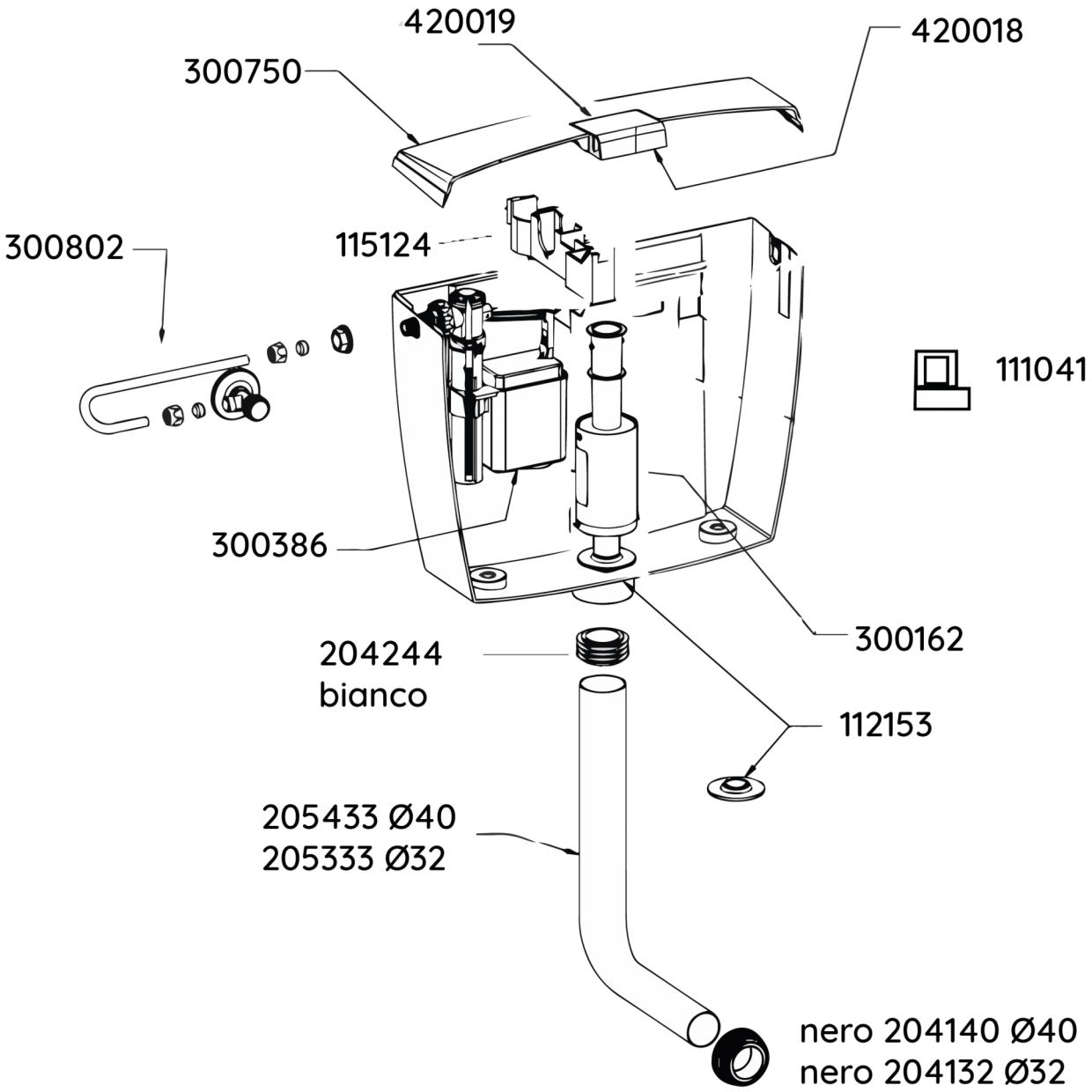

LISTE

CODE	DESCRIPTION
115124	Entretoise
111041	Ancre
300802	Robinet d'arrêt
300750	Couvercle avec boutons-poussoir
420018	Bouton-poussoir de chasse partielle
420019	Bouton-poussoir de chasse totale

CODE	DESCRIPTION
300386	Robinet flotteur Norma 3/8"
300162	Mécanisme de chasse
112153	Joint en silicone
205433	Tube 50x40x320mm
205333	Tube 50x32x320mm
300842	Kit de fixation du réservoir de chasse et joints de raccordement Ø40
300843	Kit de fixation du réservoir de chasse et joints de raccordement Ø32
204244	Collier blanc de fixation du tube
204140	Collier noir pour cuvette WC Ø40
204132	Collier noir pour cuvette WC Ø32

ACCESSOIRES SUR DEMANDE

CODE	DESCRIPTION
400021	Dispositif de levage pneumatique
215313	Tube 50x32x1000
215363	Tube 50x32x600
255353	Tube démontable 53x32x935
400101	Bouton-poussoir pneumatique blanc à encastrer
400103	Bouton-poussoir pneumatique blanc en applique
300336	Robinet flotteur Norma-Plus, classe acoustique 1, homologué LGA