Réservoirs de chasse apparents



Fiche technique SUPER KARIBA DUO

KARIBA®
La regina del tuo bagno

Sommario

DESCRIPTION	3
CARACTÉRISTIQUES	3
NOTES TECHNIQUES	3
ÉQUIPEMENT DE SÉRIE	4
NON FOURNIS	4
CONDITIONNEMENT	4
EMBALLAGE	5
MODÈLES	5
ENCOMBREMENT	6
PIÈCES DÉTACHÉES	7
LISTE	7
ACCESSOIRES SUR DEMANDE	8

SUPER KARIBA DUO

Réservoir de chasse apparent pour installation en position basse ou mi-haute

DESCRIPTION

Le réservoir de chasse apparent SUPER KARIBA DUO est conçu pour une installation en position basse ou mi-haute.
SUPER KARIBA DUO est équipée d'un corps en ABS anti-vieillissement et d'une commande double chasse 3/6 ou 3/9 litres.
Les réservoirs de chasse apparents KARIBA sont équipés d'un robinet flotteur rapide et silencieux offrant plusieurs possibilités de raccordement à l'alimentation en eau.
Chaque réservoir de chasse est fabriqué à partir de matériaux de première qualité et équipé de composants testés à 100 % sur la ligne de production, sous alimentation en eau.
Conforme à la norme EN 14055 CL1 - 9 - NL II - VR II.

CARACTÉRISTIQUES

Caractéristiques générales et avantages	
	Position basse ou mi-haute
	Commande double chasse 3/6 ou 3/9 litres.
	Capacité de 9 litres réglable à 6 litres
	100% fabriqué en Italie

NOTES TECHNIQUES

- Capacité de 9 litres réglable à 6 litres
- Commande latérale double chasse 3/6 ou 3/9 litres
- Corps en ABS avec traitement anti-vieillissement
- Isolation anti-condensation et acoustique
- Raccordement à l'alimentation en eau possible en trois positions : à droite, à gauche ou à l'arrière au centre.
- Possibilité de raccordement à l'alimentation en eau par le bas (modèle dédié)
- Robinet flotteur Norma
- Système innovant de réglage supplémentaire de la chasse partielle

ÉQUIPEMENT DE SÉRIE

- Robinet d'arrêt (selon la référence)
- Kit de fixation murale
- Tube de chasse (sélon la référence)
- Joints de raccordement

NON FOURNIS

- Dispositif de levage pneumatique réf. 400021
- Commandes pneumatiques

CONDITIONNEMENT

CODE	PCS	LxPxH	KG
SUPER KARIBA DUO	1	450x135x420mm	2.9 kg

EMBALLAGE



emballage		pcs	L-P-H
	individuel	1	450x136x417
	multiple	5	710x460x440
	palette	100	122x122X2320

MODÈLES

CODE	DESCRIPTION
334100	SUPER KARIBA DUO blanc tube Ø 40 mm
334101	SUPER KARIBA DUO blanc tube Ø 40 mm sans robinet
334104	SUPER KARIBA DUO blanc sans tube
334143	SUPER KARIBA DUO blanc, tube Ø 40 mm, alimentation basse à droite
334154	SUPER KARIBA DUO blanc, tube Ø 40 mm, alimentation basse à gauche

S

ENCOMBREMENT

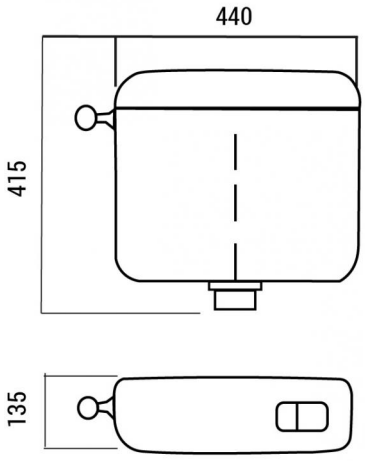

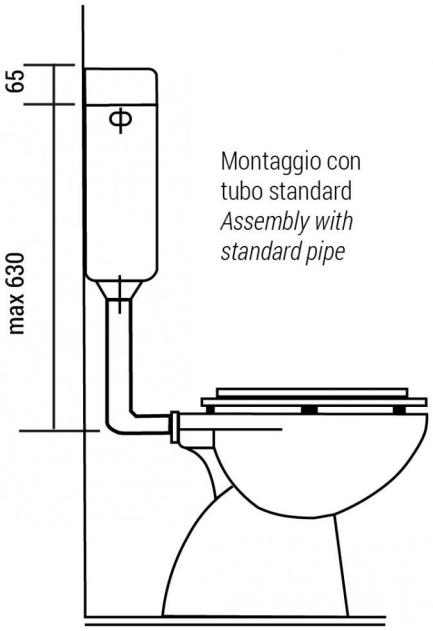

Montaggio con tubo standard
Assembly with standard pipe

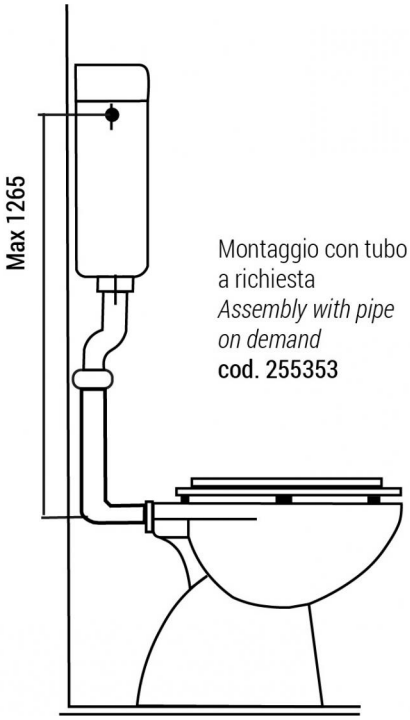

Montaggio con tubo a richiesta
Assembly with pipe on demand
cod. 255353

PIÈCES DÉTACHÉES

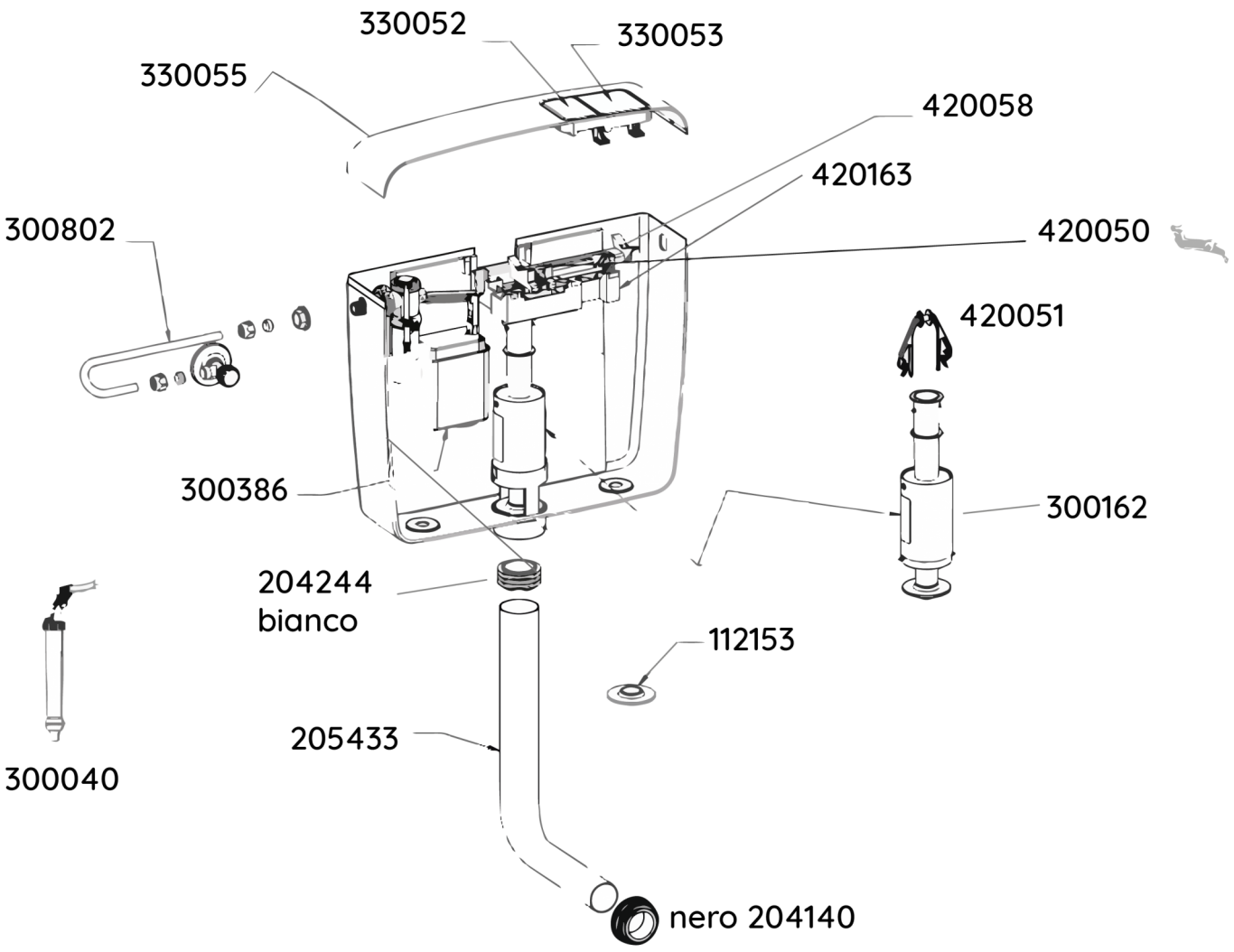

LISTE

CODE	DESCRIPTION
420163	Ensemble de leviers avec ancre
420051	Ancre
300802	Robinet d'arrêt
330055	Couvercle avec boutons-poussoir
330053	Bouton-poussoir de chasse totale
330052	Bouton-poussoir de chasse partielle
300386	Robinet flotteur Norma 3/8"
300040	Robinet flotteur Silent 3/8", alimentation par le bas (fourni avec les modèles prévus à cet effet)
300162	Mécanisme de chasse
112153	Joint en silicone

CODE	DESCRIPTION
300842	Kit de fixation du réservoir de chasse et joints de raccordement Ø40
205433	Tube 50x40x320mm
204244	Collier blanc de fixation du tube
204140	Collier noir pour cuvette WC Ø40
420058	Levier de chasse
420050	Levier bascule

ACCESSOIRES SUR DEMANDE

CODE	DESCRIPTION
400021	Dispositif de levage pneumatique
215313	Tube 50x32x1000
215363	Tube 50x32x600
255353	Tube démontable 50x32x935
400101	Bouton-poussoir pneumatique blanc à encastrer
400103	Bouton-poussoir pneumatique blanc en applique
300843	Kit de fixation du réservoir de chasse et joints de raccordement Ø32
205333	Tube Ø32
204132	Collier noir pour cuvette WC Ø32
300336	Robinet flotteur Norma-Plus, classe acoustique 1, homologué LGA-TÜV