Réservoirs de chasse apparents



Fiche technique SUPER KARIBA MONO

KARIBA®
La regina del tuo bagno

Sommario

DESCRIPTION	3
CARACTÉRISTIQUES	3
NOTES TECHNIQUES	3
ÉQUIPEMENT DE SÉRIE	4
NON FOURNIS	4
CONDITIONNEMENT	4
EMBALLAGE	5
MODÈLES	5
ENCOMBREMENT	6
PIÈCES DÉTACHÉES	7
LISTE	7
ACCESSOIRES SUR DEMANDE	8

SUPER KARIBA MONO

Réservoir de chasse apparent pour installation en position basse ou mi-haute

DESCRIPTION

Le réservoir de chasse apparent SUPER KARIBA MONO est conçu pour une installation en position basse ou mi-haute.
SUPER KARIBA MONO est fabriqué en ABS anti-vieillissement.
Les réservoirs de chasse apparents KARIBA sont équipés d'un robinet flotteur rapide et silencieux offrant plusieurs possibilités de raccordement à l'alimentation en eau.
Chaque réservoir de chasse est fabriqué à partir de matériaux de première qualité et équipé de composants testés à 100 % sur la ligne de production, sous alimentation en eau.
Conforme à la norme EN 14055 – CL1 – 9 – NL II – VR II.

CARACTÉRISTIQUES

Caractéristiques générales et avantages	
	Position basse ou mi-haute
	Bouton-poussoir simple chasse avec interruption de la chasse
	Capacité 9litres (réglable à 6litres)
	100% fabriqué en Italie
	Version à commande pneumatique disponible. Convient aux personnes à mobilité réduite (PMR)

NOTES TECHNIQUES

- Capacité de 9 litres, réglable à 6 litres
- Bouton-poussoir latéral simple chasse avec interruption de la chasse.
- Corps en ABS avec traitement anti-vieillissement
- Isolation anti-condensation et acoustique
- Raccordement à l'alimentation en eau possible en trois positions : à droite, à gauche ou à l'arrière au centre.
- Possibilité de raccordement à l'alimentation en eau par le bas (modèle dédié)
- Robinet flotteur Norma

ÉQUIPEMENT DE SÉRIE

- Robinet d'arrêt (selon la référence)
- Kit de fixation murale
- Tube de chasse (sélon la référence)
- Joints de raccordement

NON FOURNIS

- Dispositif de levage pneumatique réf. 400021 (fourni de série avec la réf 334030)
- Commandes pneumatiques

CONDITIONNEMENT

CODE	PCS	LxPxH	KG
SUPER KARIBA MONO	1	450x136x417 mm	2.9 kg

EMBALLAGE

emballage		pcs	L-P-H
	individuel	1	450x136x417
	multiple	5	710x460x440
	palette	100	122x122X2320

MODÈLES

CODE	DESCRIPTION
334008	SUPER KARIBA blanc tube Ø 40mm
334009	SUPER KARIBA blanc tube Ø 40 mm sans robinet
334011	SUPER KARIBA blanc sans tube
334030	SUPER KARIBA blanc Ø 40 mm, pneumatique, sans bouton-poussoir déporté
334043	SUPER KARIBA blanc, tube Ø 40 mm, alimentation basse à droite
334054	SUPER KARIBA blanc, tube Ø 40 mm, alimentation basse à gauche

S

ENCOMBREMENT

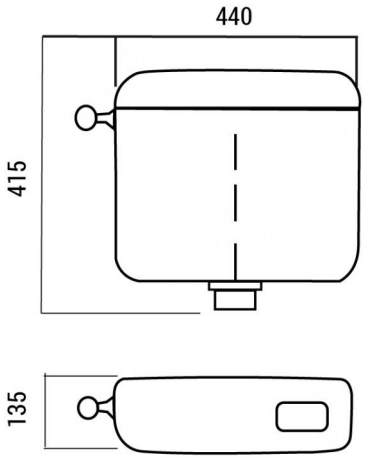

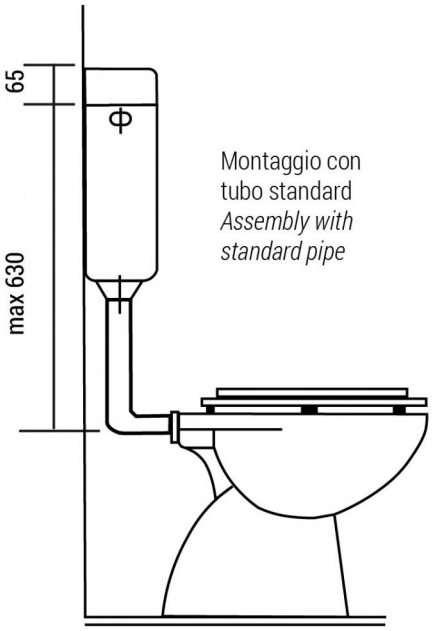

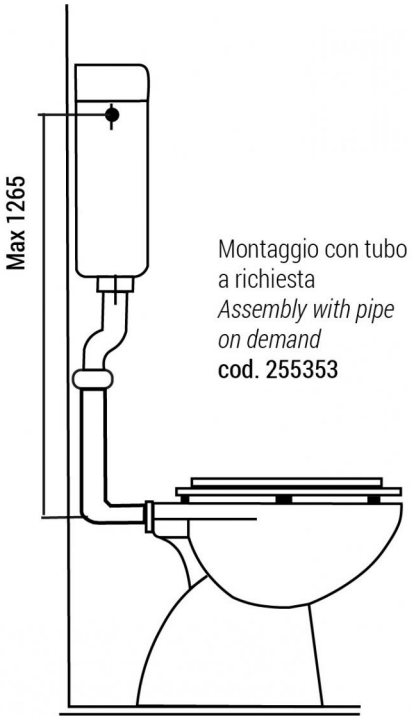

PIÈCES DÉTACHÉES

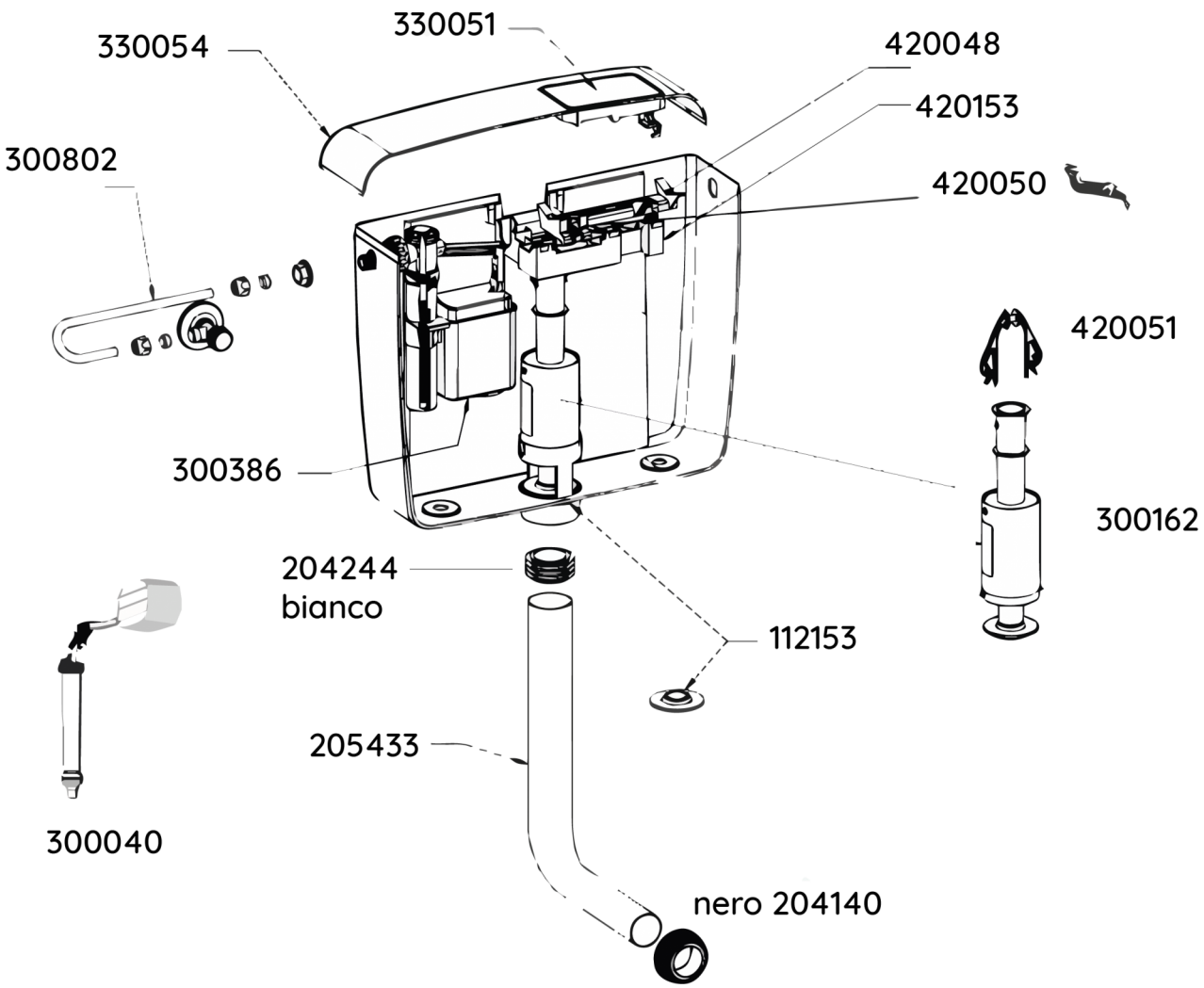

LISTE

CODE	DESCRIPTION
420153	Ensemble de leviers avec ancre
420051	Ancre
300802	Robinet d'arrêt
330054	Couvercle avec bouton-poussoir
330051	Bouton-poussoir de chasse
300386	Robinet flotteur Norma 3/8"
300040	Robinet flotteur Silent 3/8", alimentation par le bas (fourni avec les modèles prévus à cet effet)
300162	Mécanisme de chasse
112153	Joint en silicone
300842	Kit de fixation du réservoir de chasse et joints de raccordement Ø40

CODE	DESCRIPTION
205433	Tube 50x40x320mm
204244	Collier blanc de fixation du tube
204140	Collier noir pour cuvette WC Ø40
420048	Levier de chasse
420050	Levier bascule

ACCESSOIRES SUR DEMANDE

CODE	DESCRIPTION
400021	Dispositif de levage pneumatique (fourni de série avec la réf. 334030)
215313	Tube 50x32x1000mm
215363	Tube 50x32x600mm
255353	Tube démontable 50x32x950mm
400101	Bouton-poussoir pneumatique blanc à encastrer
400103	Bouton-poussoir pneumatique blanc en applique
300843	Kit de fixation du réservoir de chasse et joints de raccordement Ø32
205333	Tube 50x32x320mm
204132	Collier noir pour cuvette WC Ø32
300336	Robinet flotteur Norma-Plus, classe acoustique 1, homologué LGA-TÜV